加工精度	

Max Cutter Dia	ø200(8")
Reduction Ratio	1 : 1
Max Torque	1200Nm
Max Revolving	1200 RPM
Main Spindle Steering	Right Turn

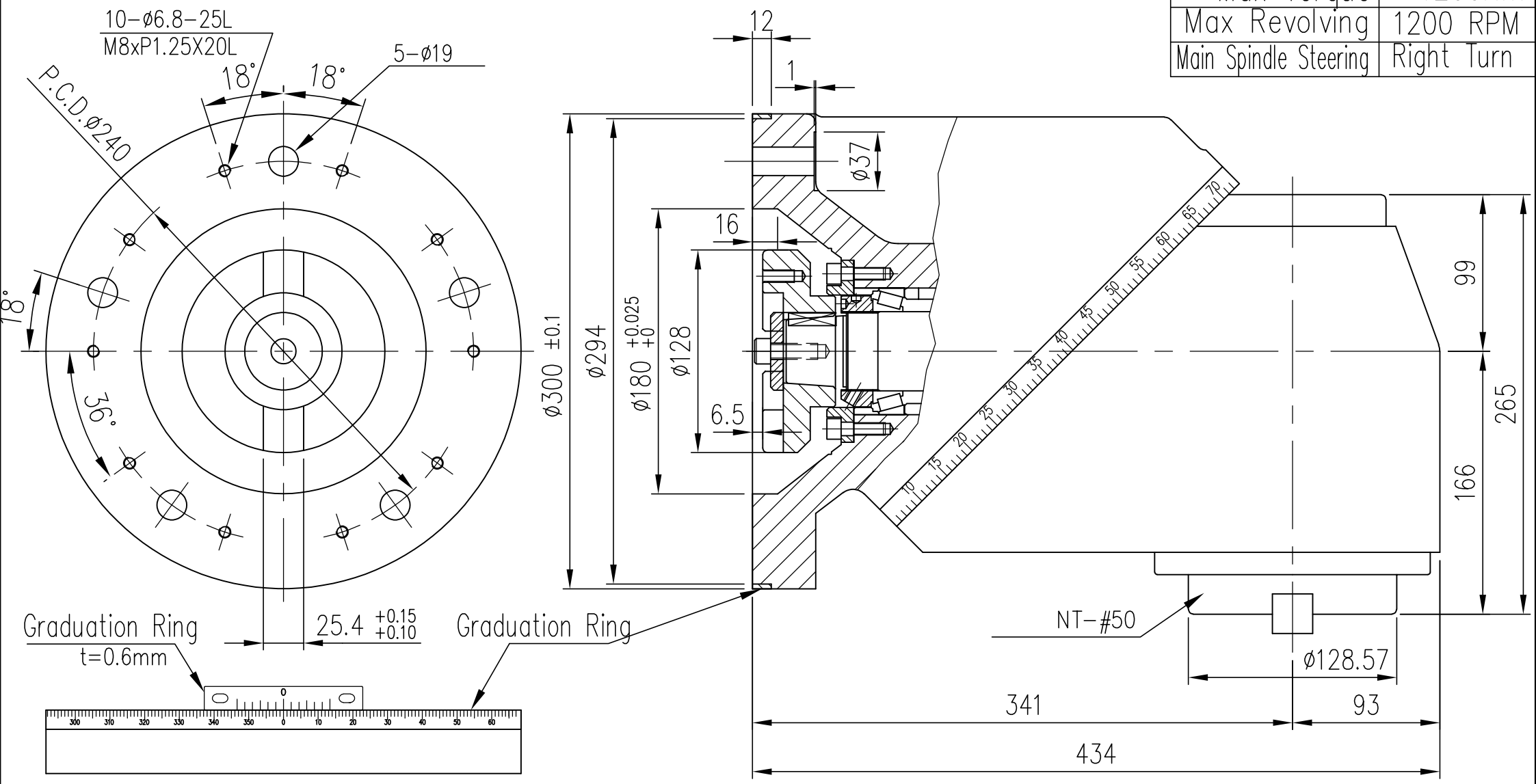

②							C50萬向頭承接圖		1		C50		
①						料號	名稱	材質	數量	機種		編號	
編號	更改內容				更改者	日期	審核		第三角法	比例	1 : 3.5	單位	M.M.
一般	公稱尺寸	1~4	4~16	16~63	63~250	250~1000	設計	許春亮					
公差	公差	±0.1	±0.2	±0.3	±0.5	±0.8	製圖	王耀宗	93.10.13				