加工精度	

Pull Stud Select		
		BT(M24X3.0)
		NT(M24X3.0)
		NT(1")

Max Cutter Dia	ø200(8")
Reduction Ratio	1 : 1
Max Power	38kw
Max Torque	1000N.m
Max Revolving	1200rpm
Main Spindle Steering	Right Turn

Accessories :
T-Screw M16XP2.0X67L X2
T-Screw M16XP2.0X76L X3

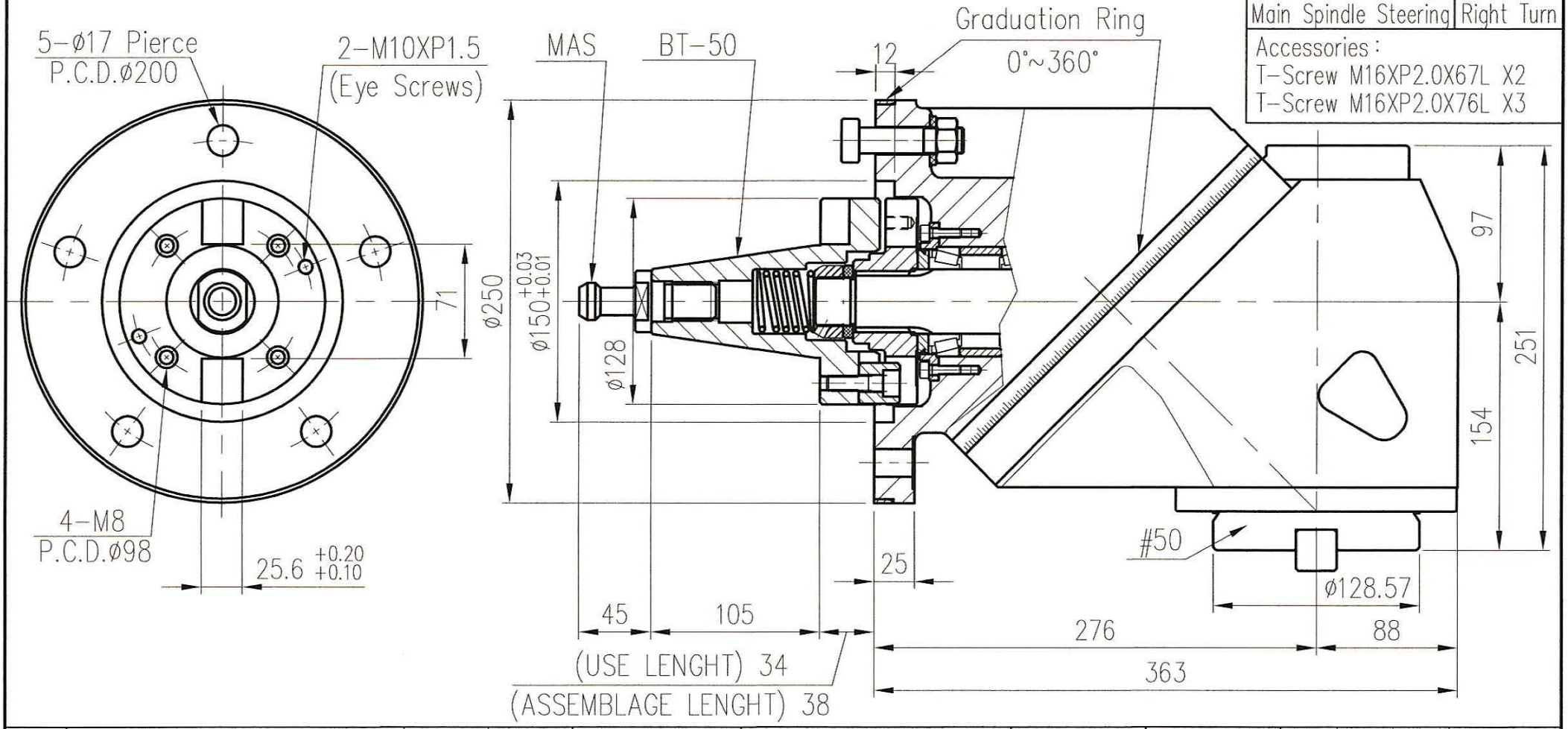

2							Out Side Size Of C45		1		C45		
1						料 號	名 稱	材 質	數 量	機 種		編 號	
編號	更 改 內 容				更改者	日 期	審 核		第三角法	比 例	1 : 3.5	單 位	M.M.
一 般	公稱尺寸	1~4	4~16	16~63	63~250	250~1000	設 計	吳易典	105.02.02				
公 差	公 差	±0.1	±0.2	±0.3	±0.5	±0.8	製 圖	吳易典	105.02.02				